## FR

# BAT MAXI SPEEDY 38 x 149

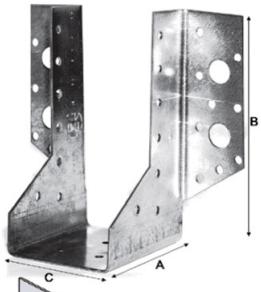


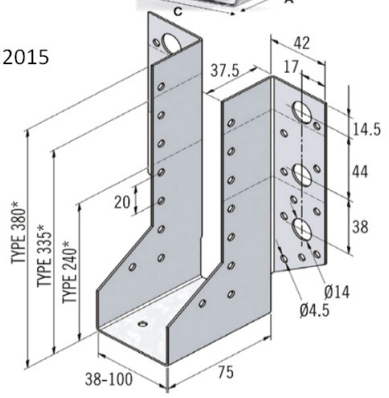


### Caractéristiques de produit

| | |
|---|---|
| **Marque Expamet BAT** | Expamet BAT |
| **Numéro d'article** | MS33538D |
| **Assortiment** | Connecteurs métalliques pour la construction |
| **Catégorie de produit** | Etriers |
| **Type de produit** | Etrier à ailes extérieures |
| **Norme européenne/ ETA** | ETAG015 (ETA13/0803) |
| **Test standard** | ETAG015/TR016 |
| **Organisme notifié** | Exova BM Trada (NB 1224) |
| **Référence DoP** | EXP283CPR2013 |
| **Matériel** | Acier galvanisé S250GD+Z275 selon EN10346:2015 |
| **Revêtement/Finition/Couleur** | 275g/m² revêtement de zinc |
| **Longeur A/ Projection (mm)** | 75 |
| **Longeur B/ Hauteur (mm)** | 149 |
| **Largeur C/ Longeur aile (mm)** | 38 |
| **Convient pour poutres de** | 150-225mm en hauteur |
| **Epaisseur matériel (mm)** | 1.2 |
| **Poids par pièce (kg)** | 0.226 |
| **Charge maximale admissible** | 4,87kN (Clous) 5,98kN (Boulons) ULS |
| **Classements de feu** | Eurocode 1 |
| **Dimensions perçages** | 4.5mm (Clous) 14mm (Boulons) |
| **Type de fixation** | Utilisez des clous torsadés carré de 3,8x32mm / 3,8x60mm et des boulons/tirefonds M12 afin d'atteindre les capacités de charges indiqués. |
| **Instructions d'installation 1** | Afin d'atteindre les capacités de charges indiqués il faut utiliser tous les trous (clous ou boulons). |
| **Instructions d'installation 2** | Assurez-vous d'utiliser la bonne taille d'étrier pour votre poutre, une ouverture doit être remplie. |
| **Instructions d'installation 3** | La poutre doit être coupée à droite et ne peut pas être à plus de 6 mm de l'arrière de l'étrier |
| **Instructions d'installation 4** | L'hauteur de l'étrier doit être au minimum 2/3 de l'hauteur de la poutre. |
| **Instructions d'installation 5** | Assurez-vous que le sol peut être utilisé avant le chargement. Toute ouverture doit être remplie. |
| **EAN unité de vente (pc)** | 5014316610186 |
| **Caractéristiques/Avantages** | L'attachement à l'avant vous permet de l'attacher à n'importe quel fond<br>Galvanisé à 275g/m2<br>Peut être fixé avec clous ou boulons<br>Couvert par un agrément technique européen |